ЛИМЦ.60148.05.000.024

Перв. примен.
ЛИМЦ.60148.05.000.000
Справ. №
Подп. и дата
Инв. № дубл.
Взам. инв. №
Подп. и дата
Инв. № подл.

√ Ra 12,5 (√)

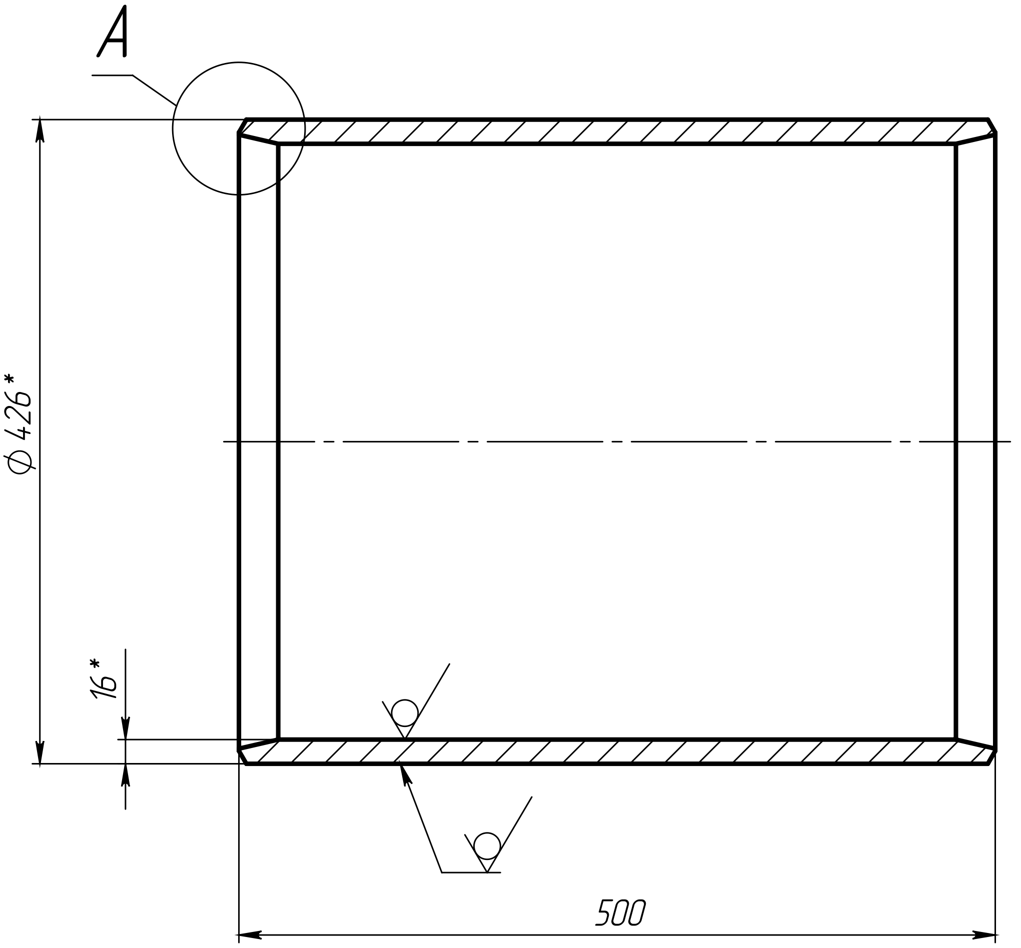

А (1:2)
2 места

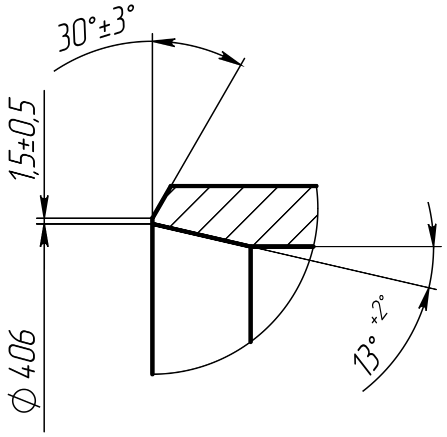

1. *ǚǪǄǶǯÅẽ ǯǵȉ ǻǹÅǪǬǸǴ.
2. ǘǫâǅǯ ǮǸǹæåǴǅ ǹǸ ǍǘǙǜ 30893.2- I K.
3. ǘåÆÅẽǯ ǴÅǸǶǴǅ ǹÅǅÆæǹǅÆÊ.
4. ǖǪÅǴǅÅǸǬǪÆÊ ǸǫǸǅǷǪäǯǷǅǯ äǯÅÆǯǰǫ.

					ЛИМЦ.60148.05.000.024
1	Нов.	ЛИМЦ.60148.24ИИ	Быков	13.02.26	
Изм.	Лист	№ докум.	Подп.	Дата	
Разраб.		Быков		13.02.26	Патрубок
Пров.		Лаптев			
Т. контр.		Волков			
Н. контр.		Ванина			Труба $\frac{\text{426х16 ГОСТ 8732–78}}{\text{Б–09Г2С ГОСТ 8731–74}}$
Утв.		Соломатин			

Лит.	Масса	Масштаб
	79.43	1:5
Лист	Листов 1	
АО "БТ"		

Шифр: Копировал Формат А4